Jøtul F 520 / F 520 High Top

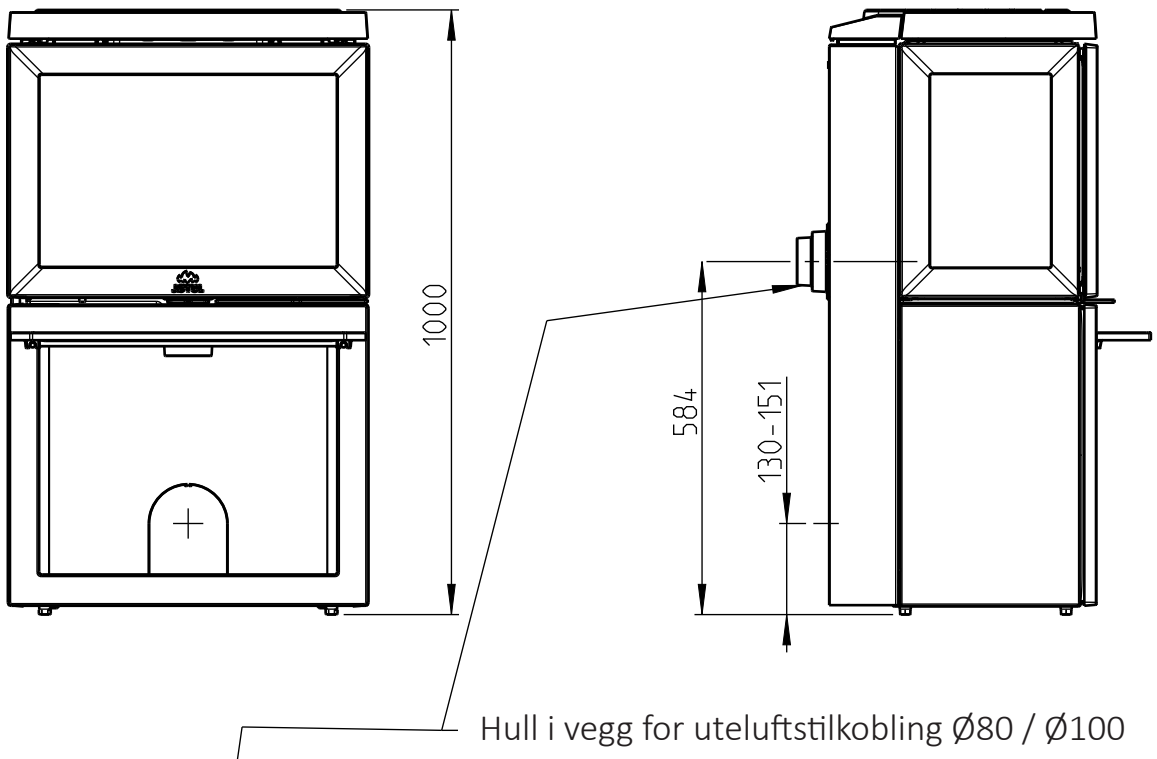

Hull i vegg for uteluftstilkobling Ø80 / Ø100

Hull i gulv for uteluftstilkobling Ø80 / Ø100

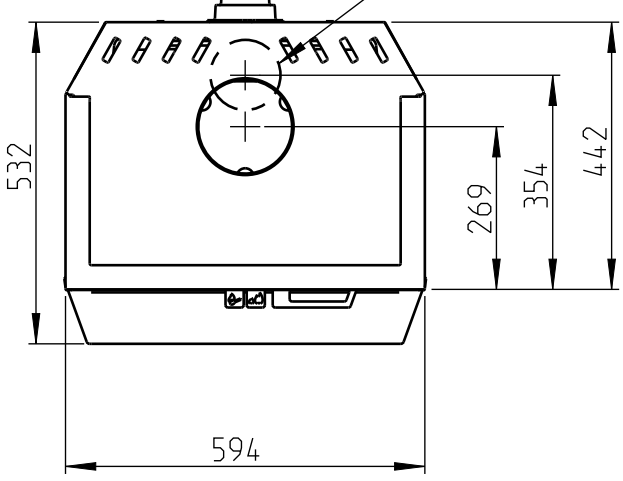

Min.avstand til møbler / brennbart materiale

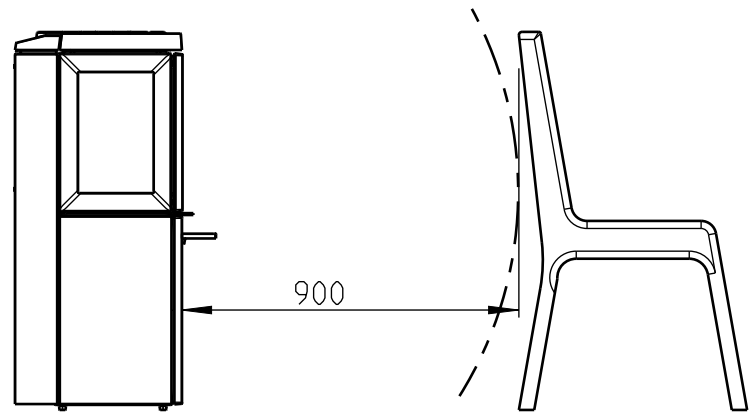

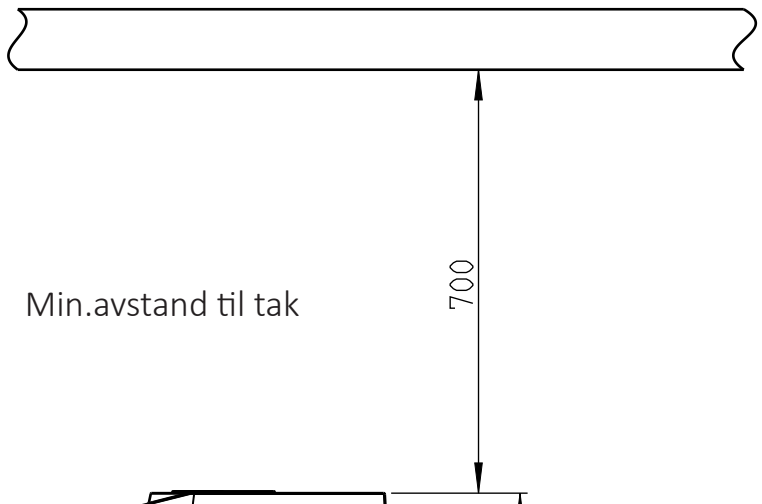

Min.avstand til tak

Bakuttak kun for
High Top

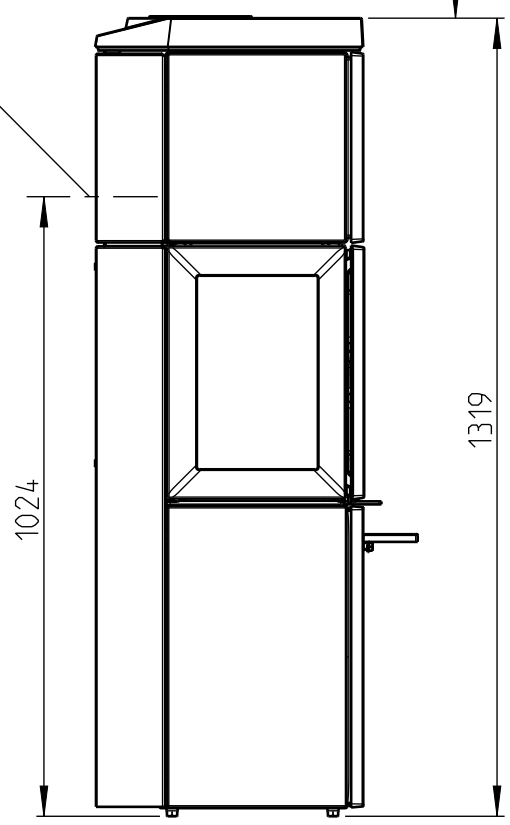

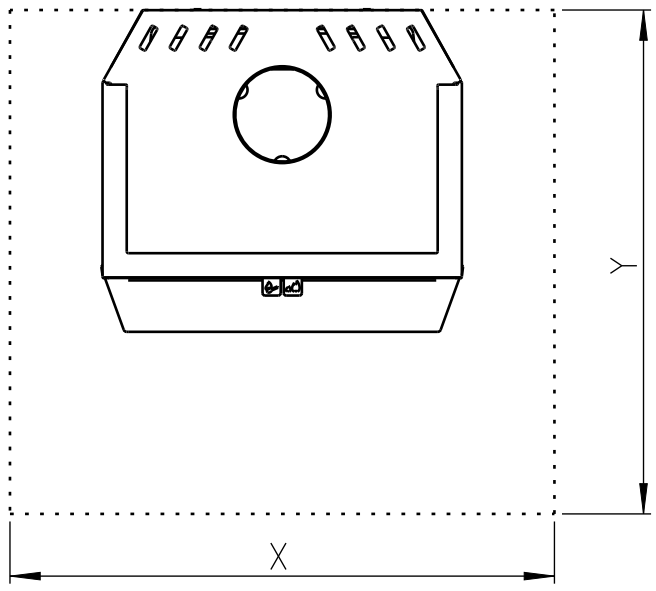

Min. mål for gulvplate
X/Y = ihht. nasjonale lover og regler

900187-P04

F 520 /F 520 LB / F 520 HT :
Min. avstand til brennbar vegg

Halvisolert skorstein / Skjermet røykrør helt ned mot produktet

Brennbar vegg

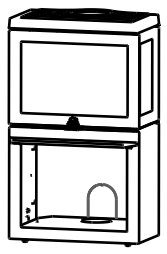

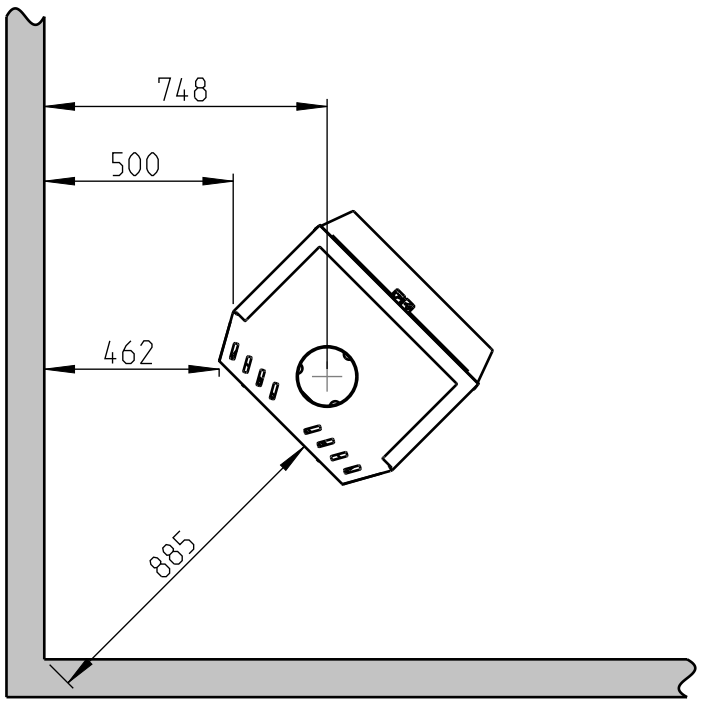

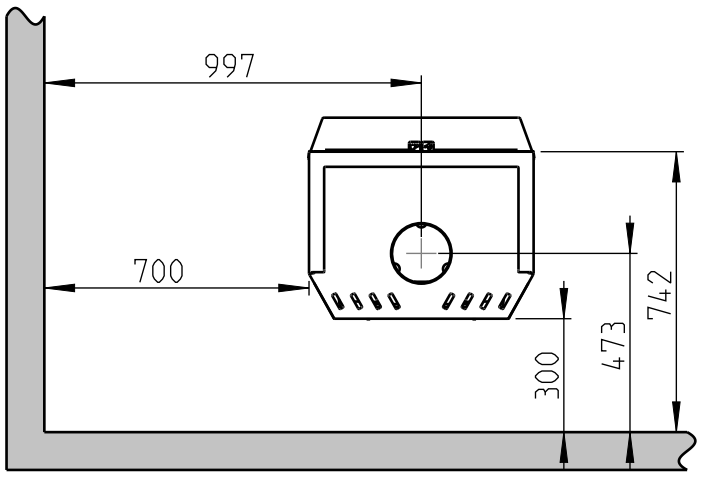

F 520 / F 520 LB / F 520 HT
Med ettermontert støpejern side

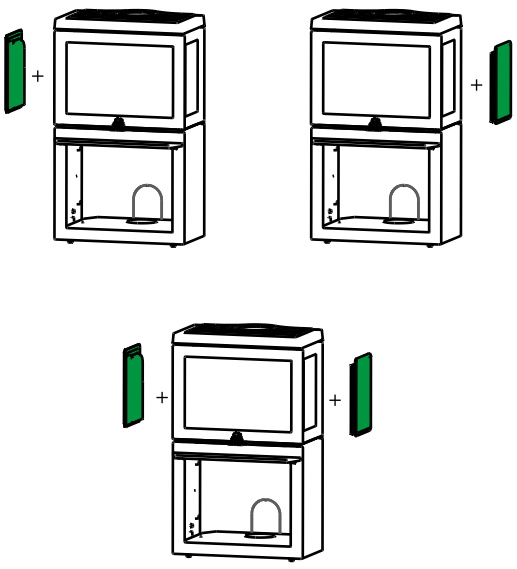

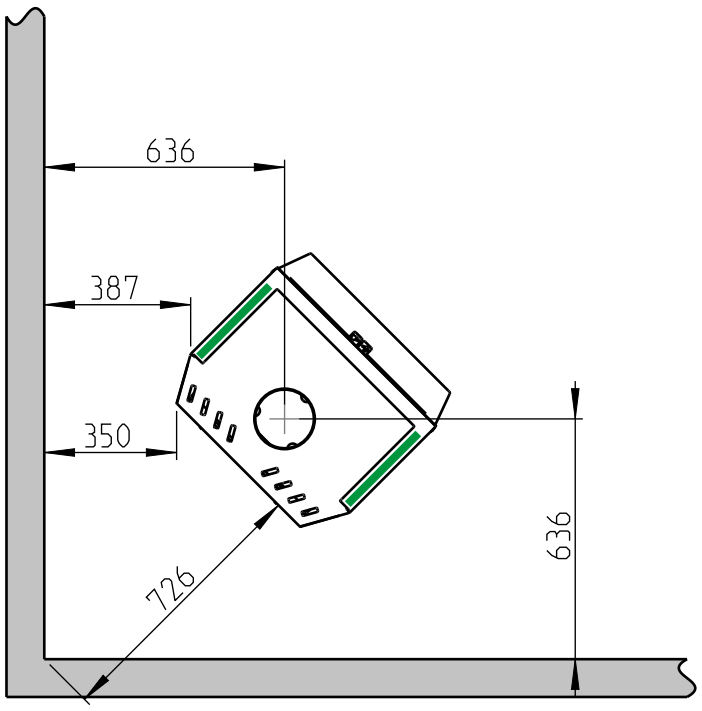

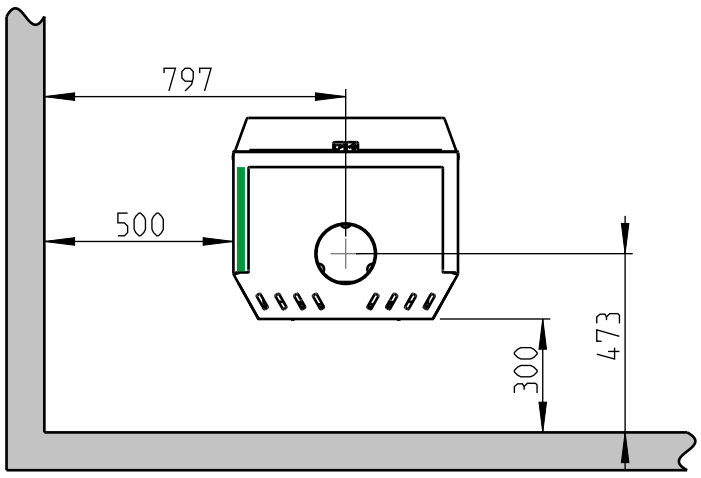

F 520 / F 520 LB / F 520 HT
Med ettermontert støpejern side og konveksjonssett side
Med ettermontert konveksjonssett bak

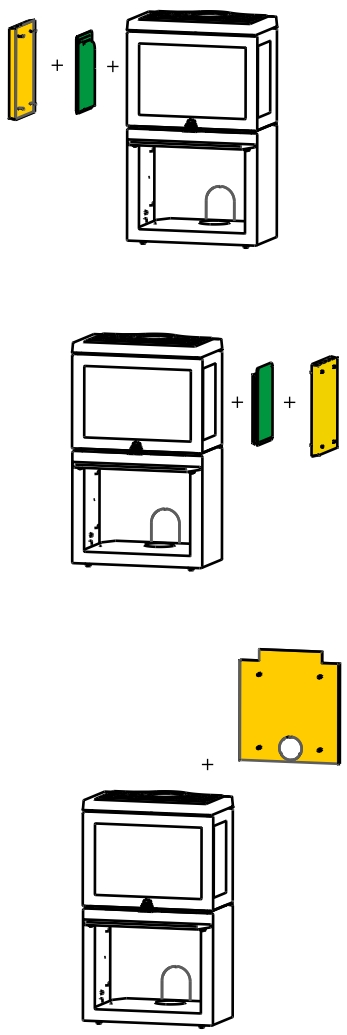

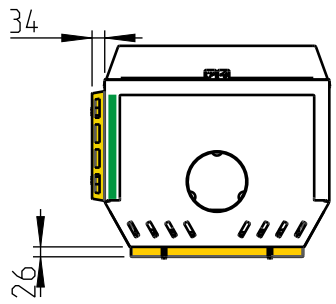

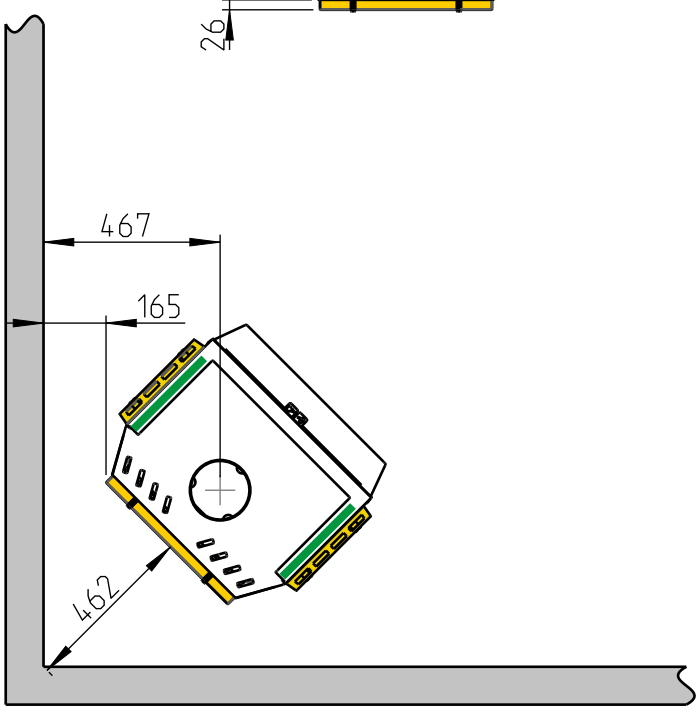

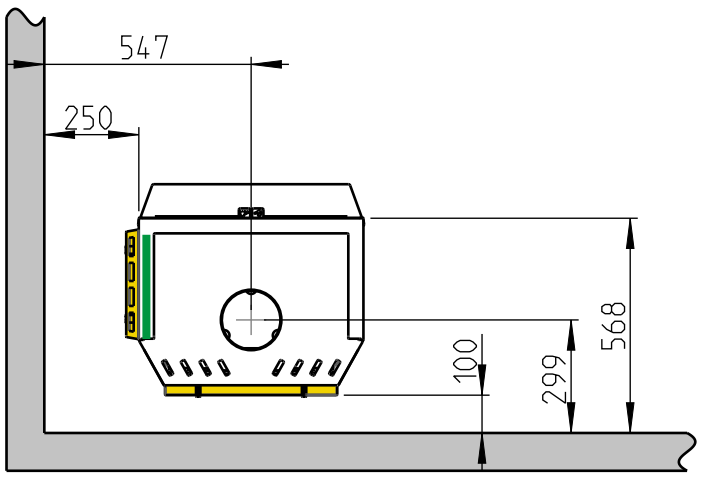

900187-P04

F 520 / F 520 LB / F 520 HT: Min. avstand til brennbar vegg beskyttet av godkjent brannmur

Halvisolert skorstein / Skjermet røykrør helt ned mot produktet

Brennbar vegg

Brannmur

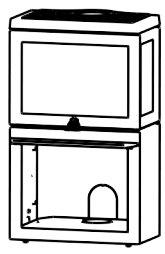

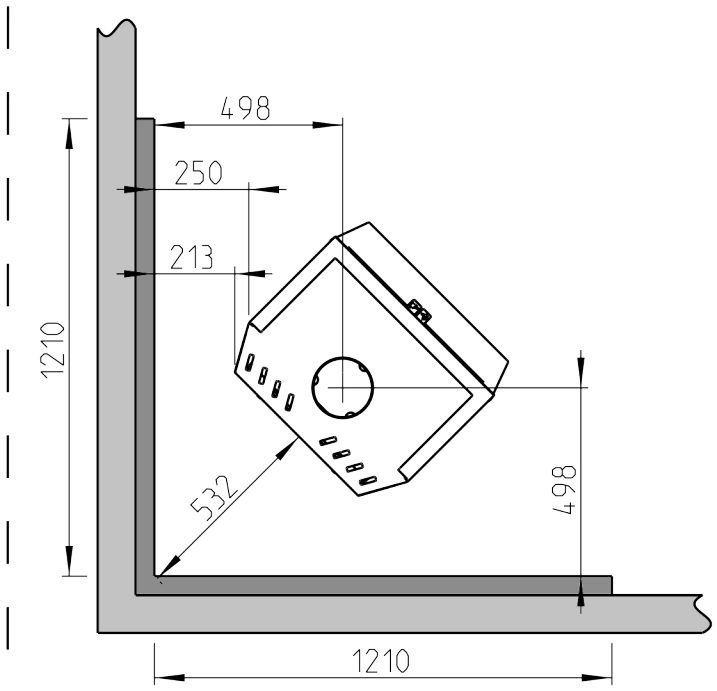

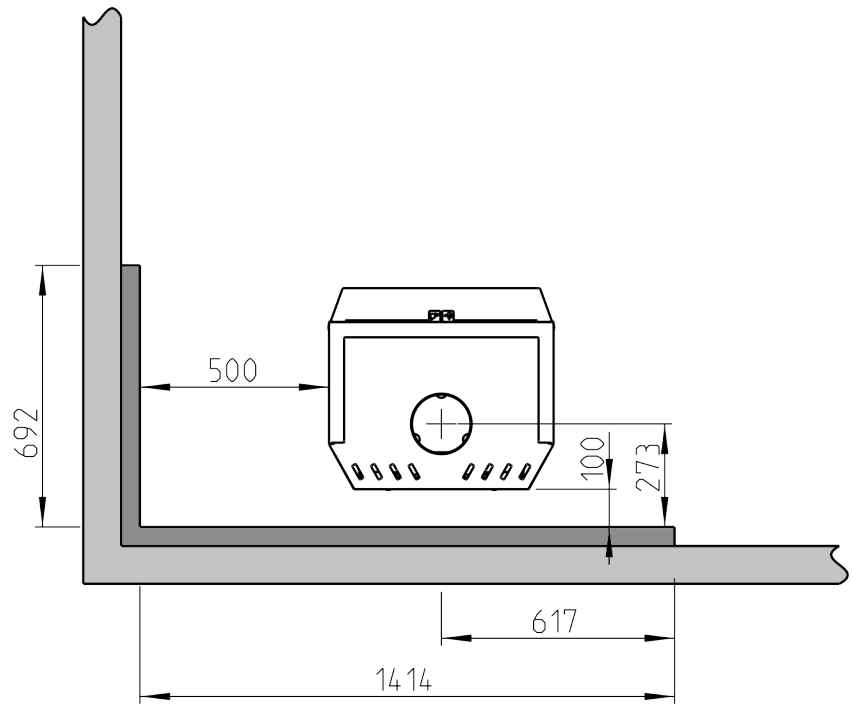

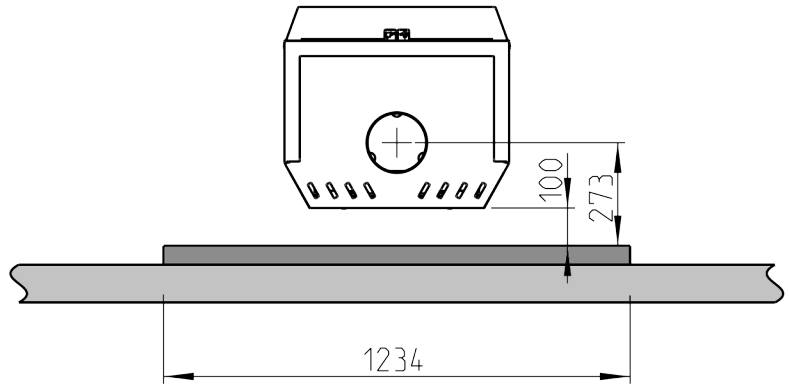

F 520 / F 520 LB / F 520 High Top:
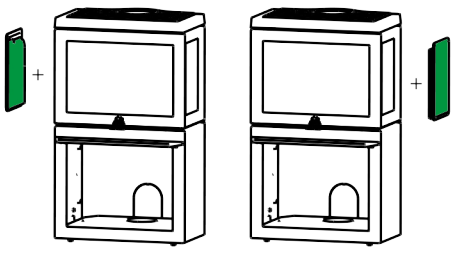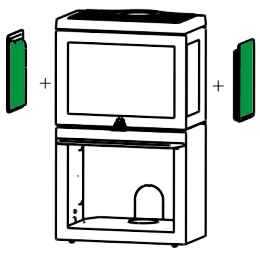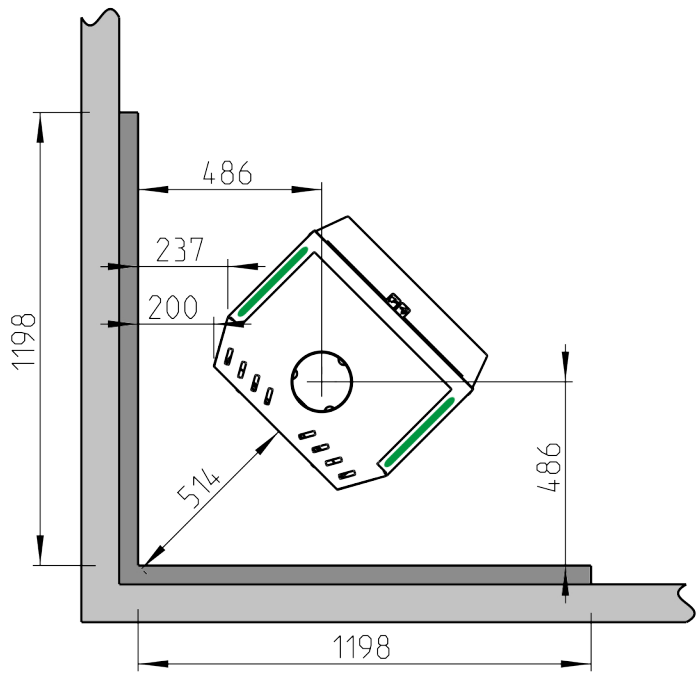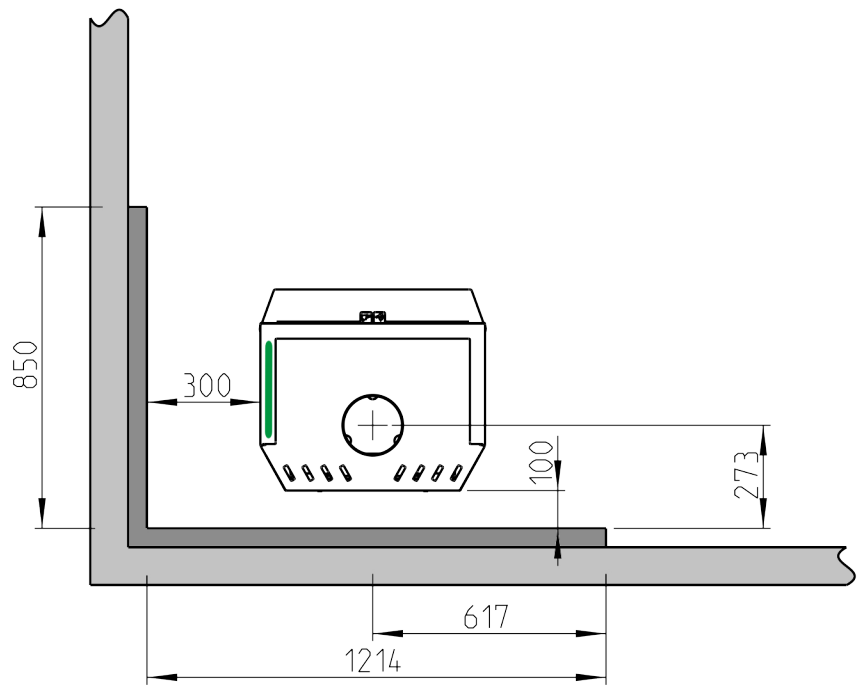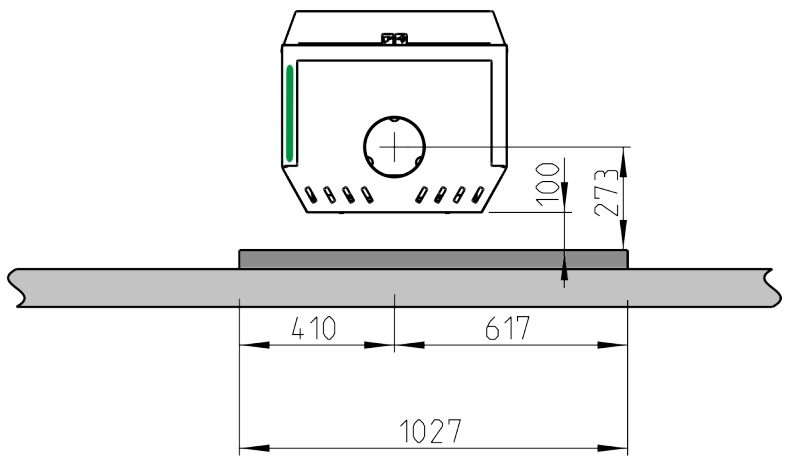
Med ettermontert støpejern side